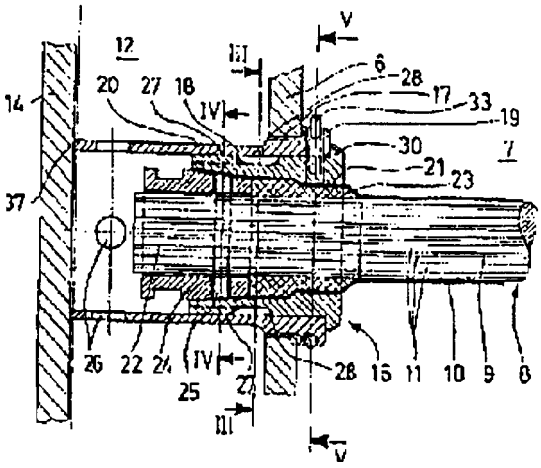
12
14
37
20
27
18
IV
III
V
6
28
17
33
19
30
21
23
7
26
22
24
25
27
28
16
11
10
9
8

Fig. 1