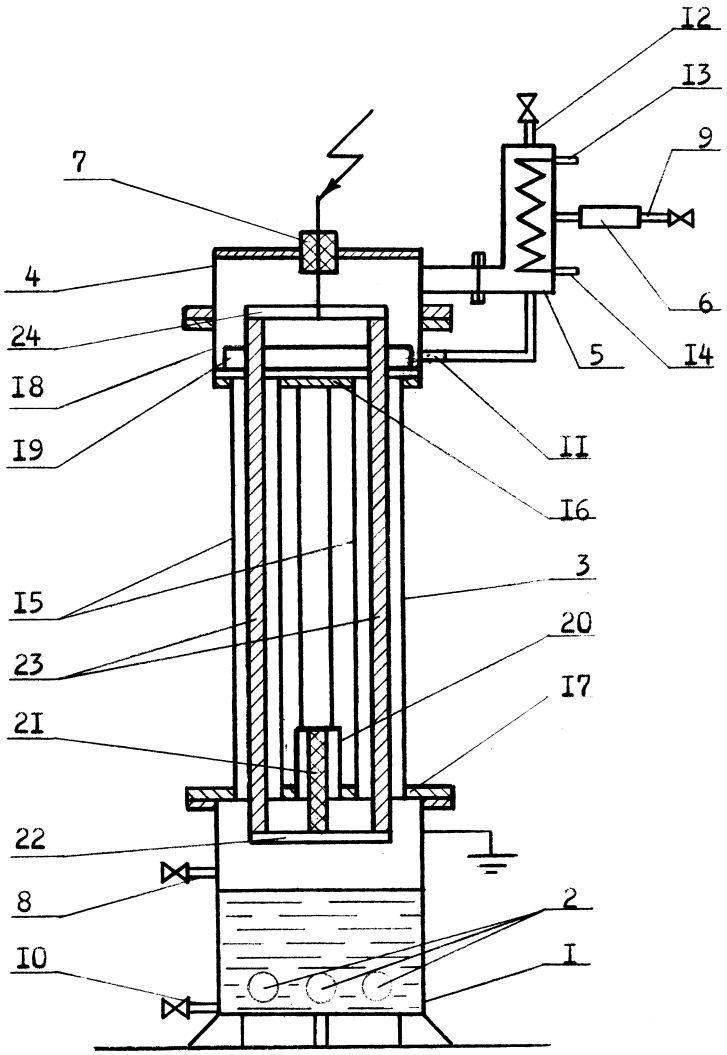
I2
I3
9
7
4
6
24
5
I4
I8
I9
II
I6
3
I5
20
23
I7
2I
22
8
2
I0
I