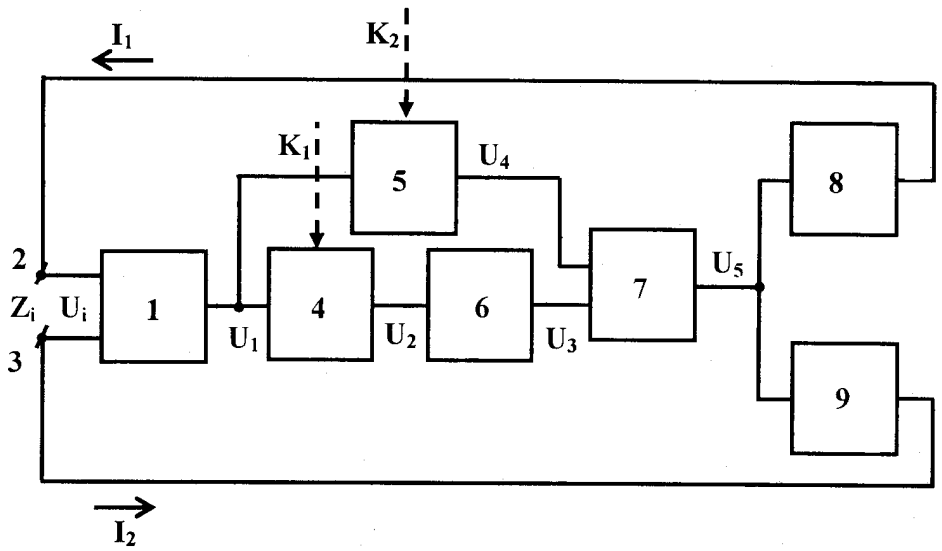
I1
K2
K1
5
U4
8
2
Zi
Ui
1
4
6
7
U5
U1
U2
U3
3
9
I2