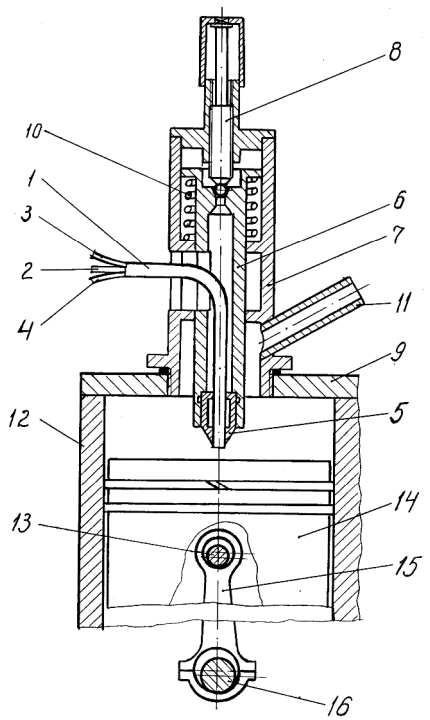
8
10
1
3
2
4
6
7
11
9
12
5
14
13
15
16

Fig. 1

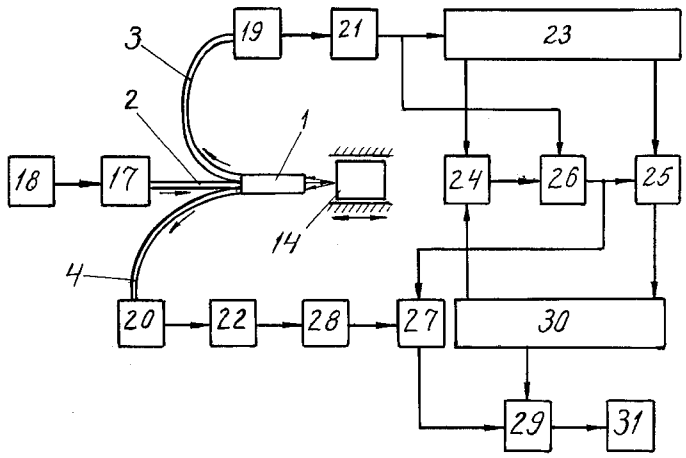
3
19
21
23
2
1
18
17
24
26
25
14
4
20
22
28
27
30
29
31

Fig. 2